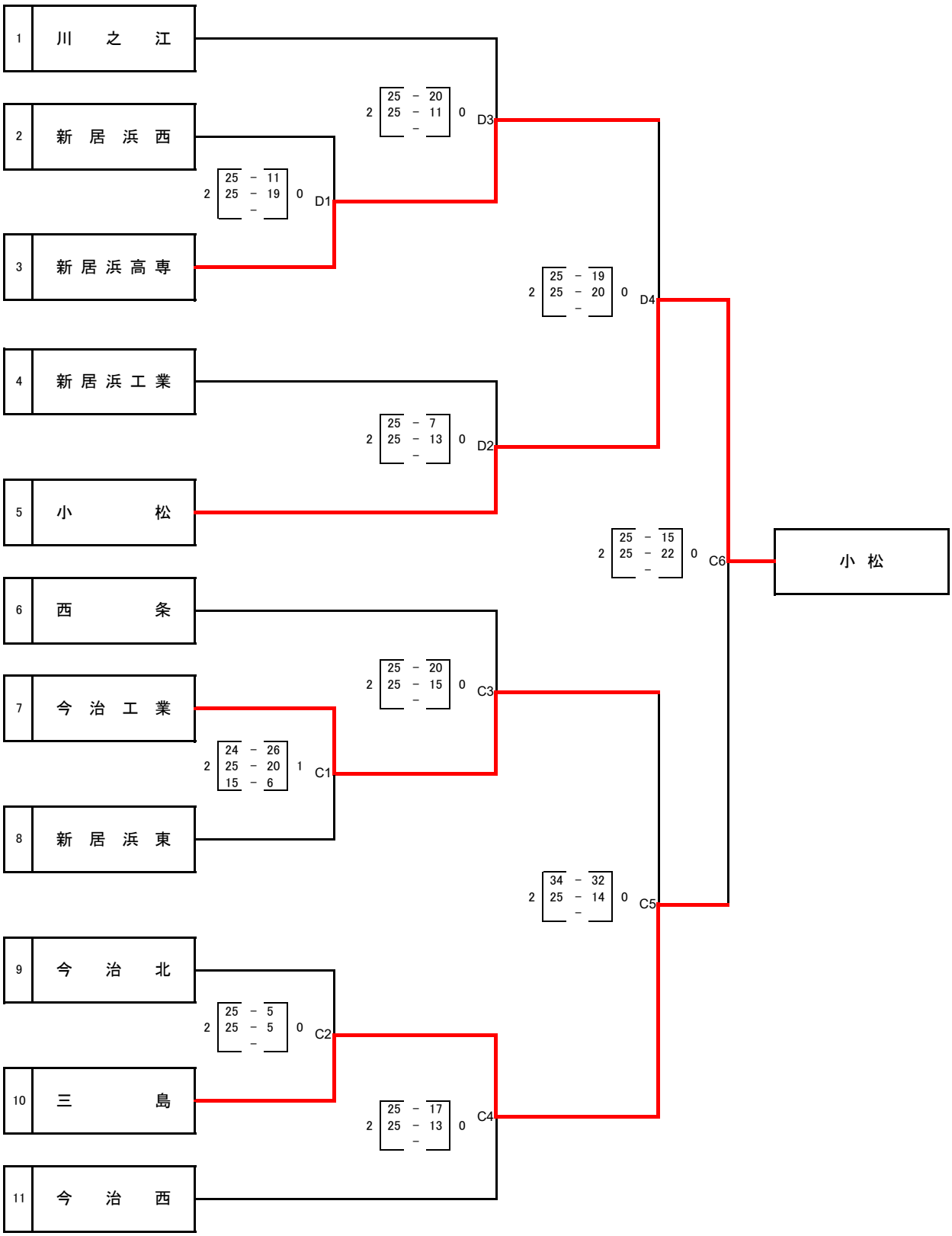令和7年度
第43回高校バレーボール東予選手権大会
試合結果（男子）